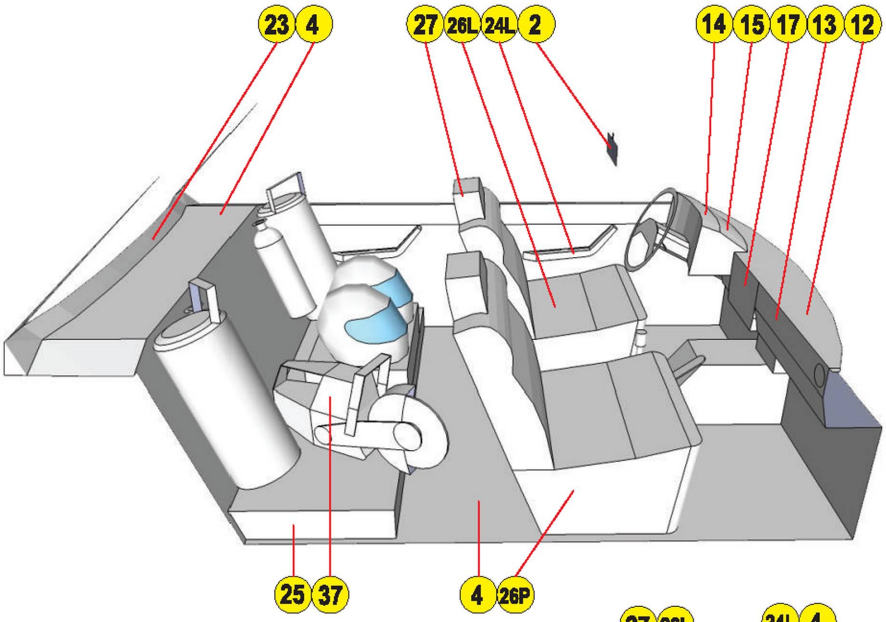
23
4
27
26L
24L
2
14
15
17
13
12
25
37
4
26P

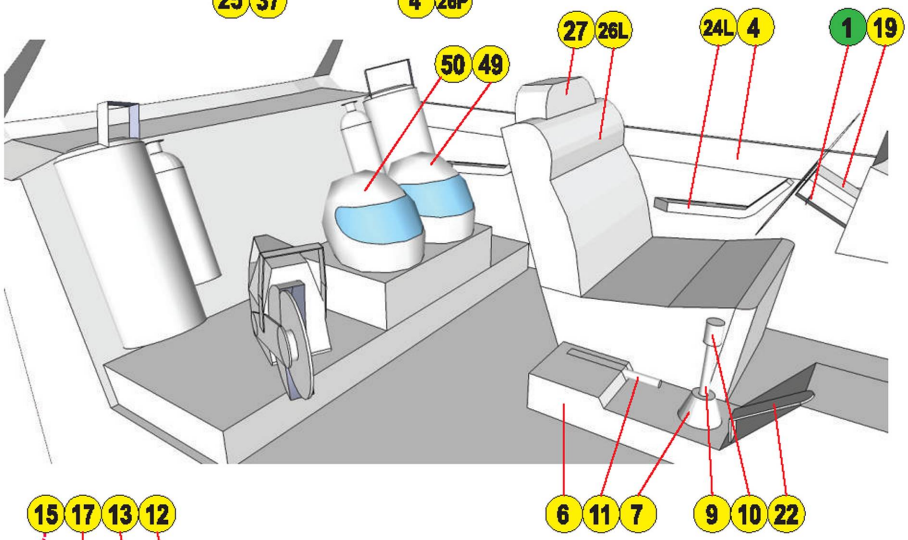
27
26L
24L
4
1
19
50
49
6
11
7
9
10
22

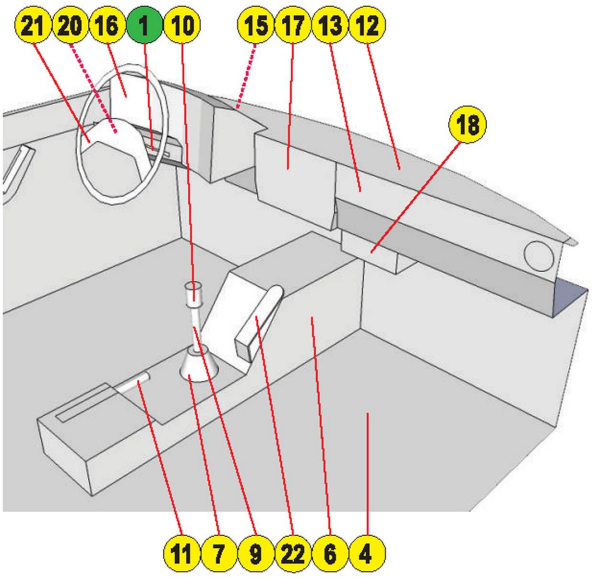
21
20
16
1
10
15
17
13
12
18
11
7
9
22
6
4

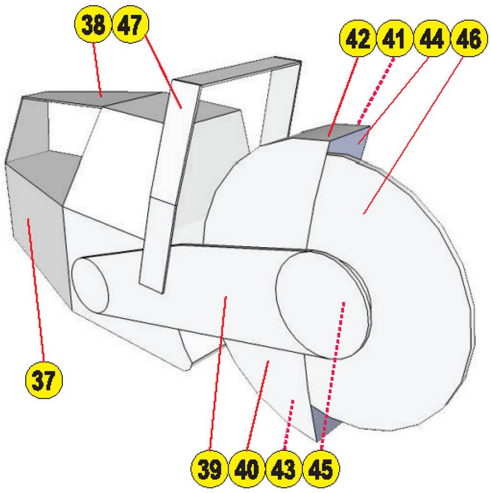
38
47
42
41
44
46
37
39
40
43
45

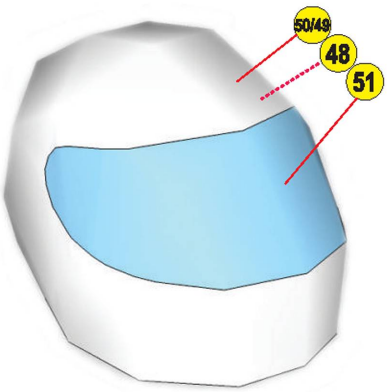
50/49
48
51

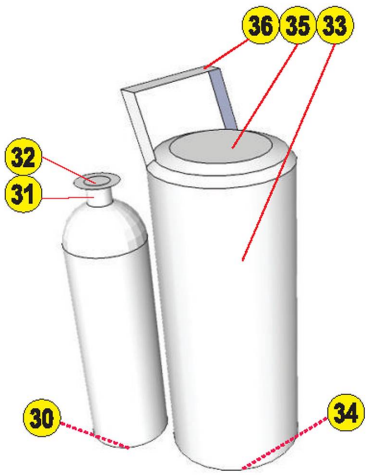
36
35
33
32
31
30
34

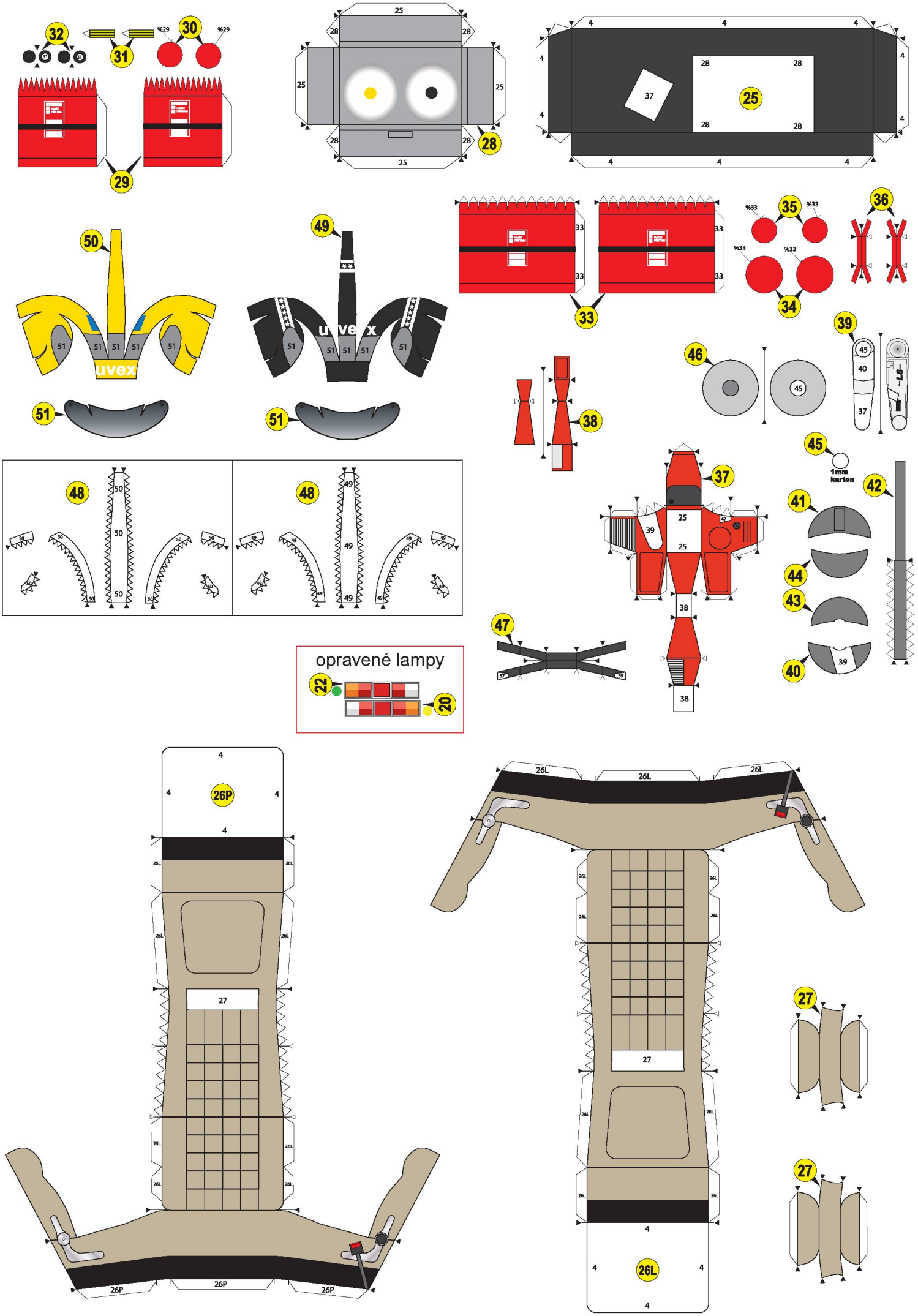
opravené lampy
uvex
1mm karton

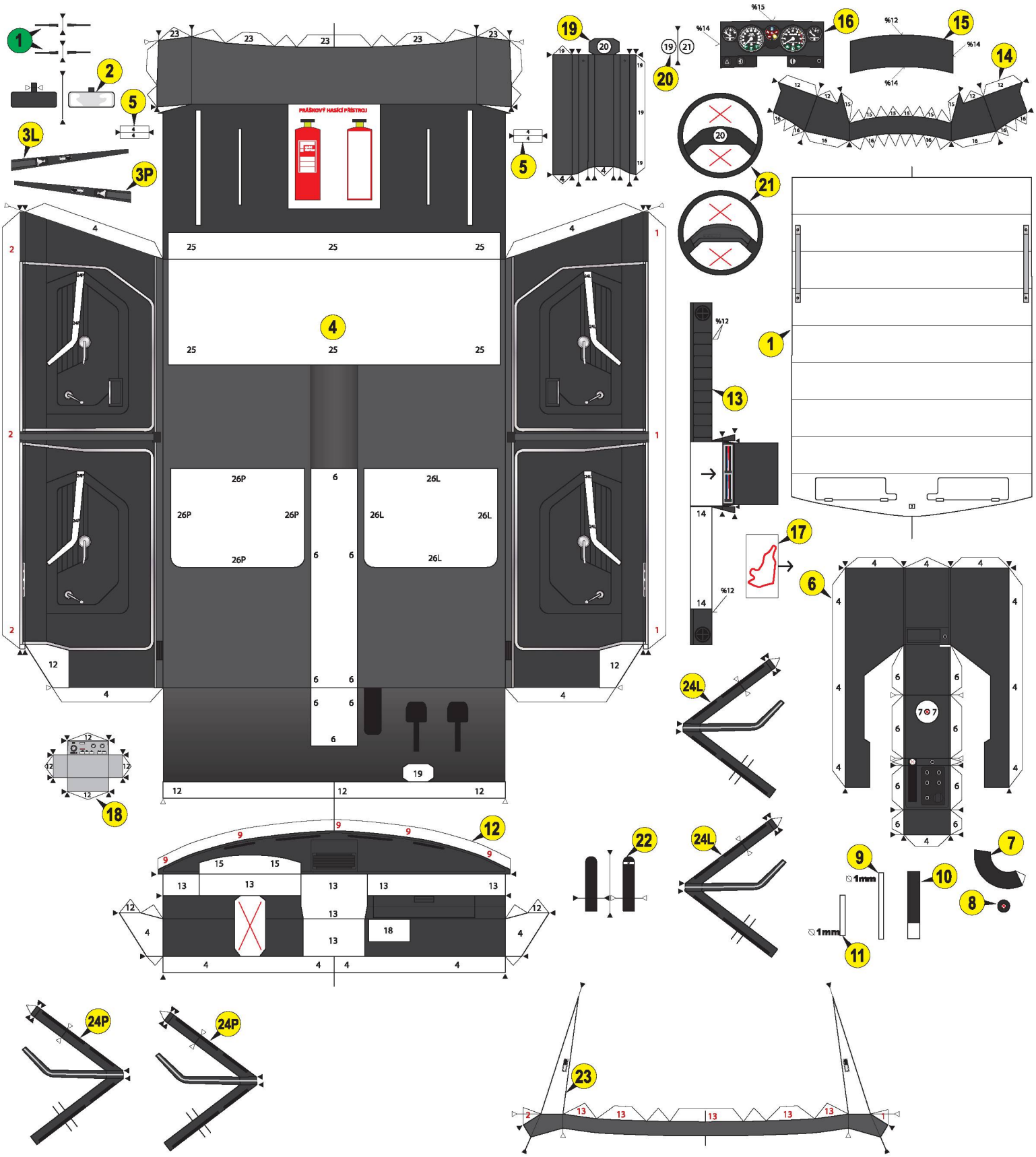
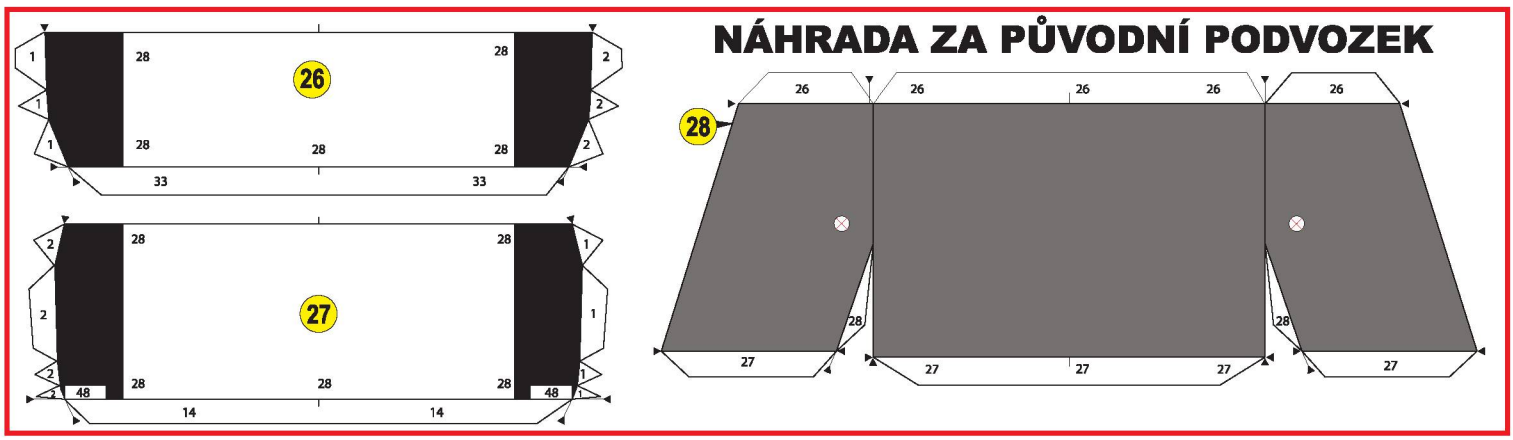
NÁHRADA ZA PŮVODNÍ PODVOZEK